VALVOLE ELETTROTERMICHE DI BILANCIAMENTO E ARRESTO

ART.3085

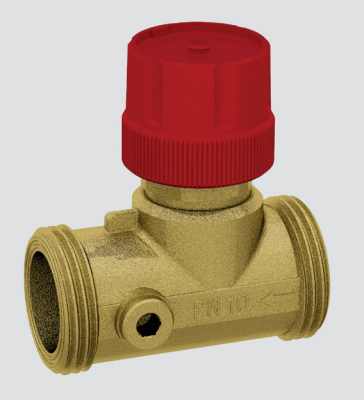

Valvola di arresto e bilanciamento elettrotermica GIALLA.

- Predisposta per comando elettrotermico
- Ottone stampato CW617N
- O-Ring di tenuta in EPDM
- Tmax: 95°C
- Pmax: 10bar
- ΔPmax: 3bar
- Ghiera e volantino: plastica ABS
- Ghiera numerata per taratura
- Chiave di regolazione
- Attacchi: maschio 1”
- Attacchi laterali per sonda

1 DESCRIZIONE

Le valvole di bilanciamento e arresto possono essere utilizzate per l’intercettazione del fluido negli impianti di riscaldamento e raffrescamento. Per gestire l’apertura e la chiusura dell’otturatore, FAR dispone di comandi elettrotermici che presentano caratteristiche diverse in funzione al tipo d’impianto sul quale verranno installati.
La valvola art.3085 è dotata di PRESETTING, che permette di parzializzare la portata d’acqua grazie ad un vitone opportunamente sagomato.

Sui lati della valvola art.3085 sono presenti i tappi per l’installazione del pozzetto porta sonda di temperatura.

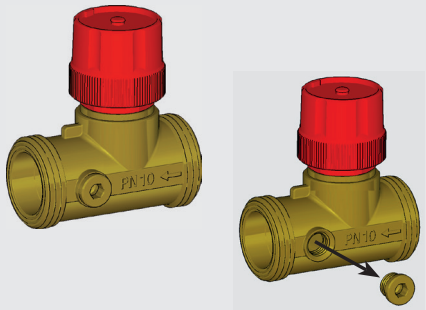

Particolari costruttivi

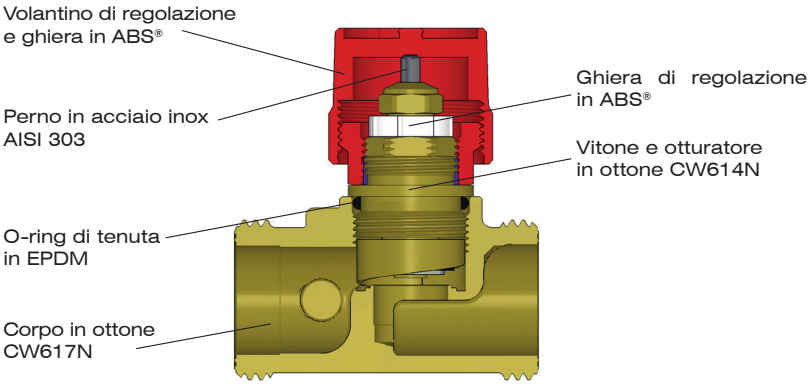

2 INSTALLAZIONE

Per effettuare la regolazione della valvola seguire la procedura sottostante, impostando un valore compreso tra 1 e 6.
Per la scelta del valore di taratura consultare il grafico delle portate presente nel capitolo 3.

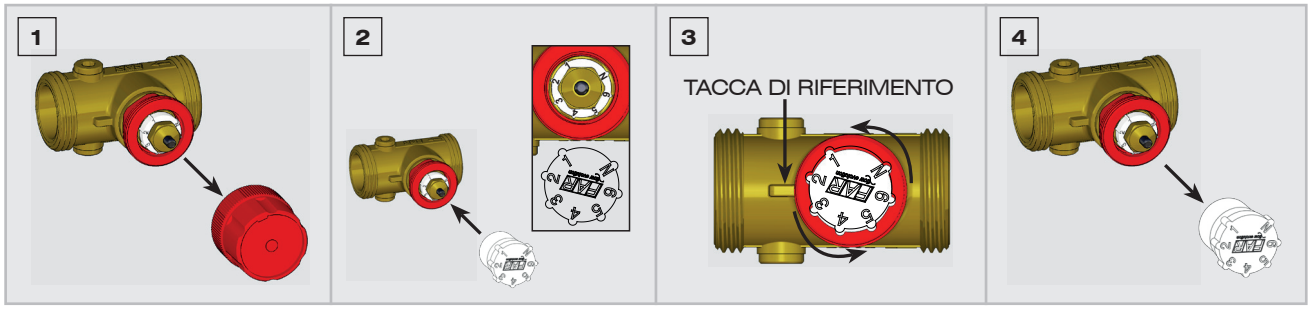

1	2	3	4
Svitare completamente il volantino in senso antiorario.	Inserire la chiave di regolazione presente nella confezione facendo corrispondere la lettera N con quella presente sulla valvola.	Ruotare la chiave in senso orario o antiorario e posizionarsi sul valore di progetto in corrispondenza della tacca di riferimento.	Rimuovere la chiave e riposizionare il volantino o il comando elettrotermico.

Per effettuare il montaggio del comando elettrotermico sulla valvola, rimuovere il volantino ed avvitare la ghiera del comando direttamente sull'adattatore filettato rosso. Avvitare il comando a mano con leggera pressione e serrare a fondo la ghiera. Non utilizzare chiavi a pappagallo, pinze o altri utensili simili. Il cavo dev'essere installato in modo tale da non venire a contatto diretto con tubi, radiatori etc.

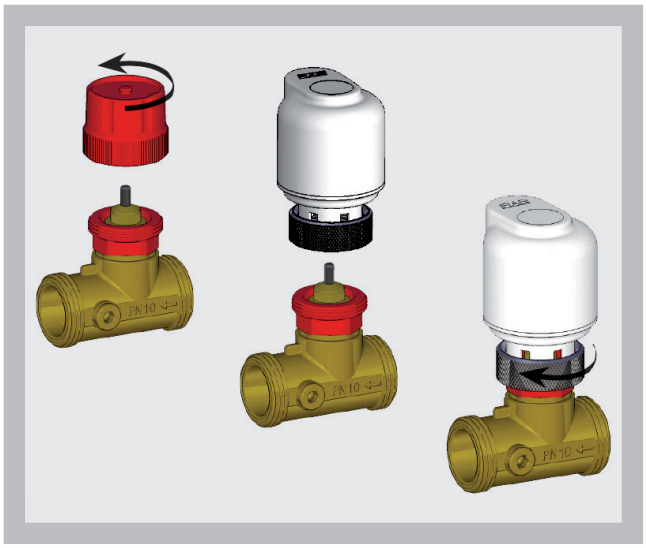

COMANDO ELETTROTERMICO A 2 FILI

Art.	Tensione	Tipo	Tempo aper.
1909	24V	N.C.	180s
1919	230V	N.C.	180s
1929	24V	N.A.	180s
1939	230V	N.A.	180s

*NC: normalmente chiuso
*NA: normalmente aperto

COMANDO ELETTROTERMICO A 4 FILI CON MICROINTERRUTTORE AUSILIARIO

Art.	Tensione	Type	Tempo aper.
1913	24V	N.C.	90s
1914	24V	N.C.	180s
1923	230V	N.C.	90s
1924	230V	N.C.	180s

3 CARATTERISTICHE FLUIDODINAMICHE

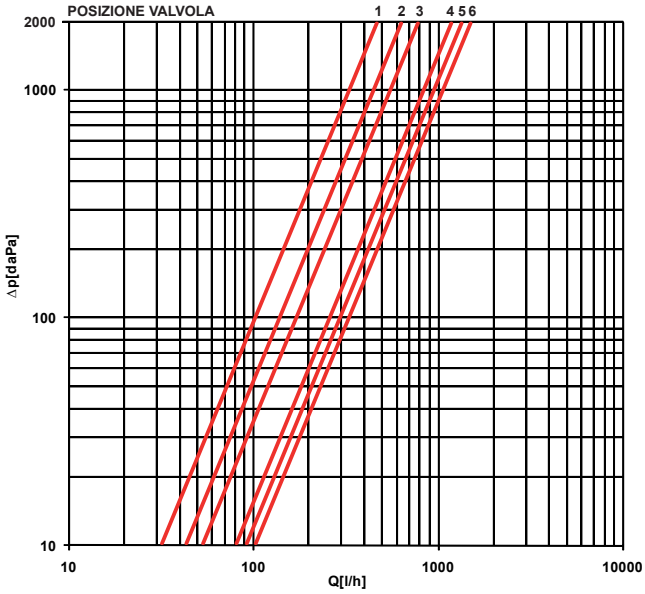

POSIZIONE	1	2	3	4	5	6	N
Kv m³/h	0.8	1.1	1.7	2.5	2.8	3.1	-

N.B. La portata massima si ottiene nella posizione n°6

4 CARATTERISTICHE TECNICHE

Temperatura massima: 95°C
Pressione massima: 10bar
Pressione massima differenziale: 3bar
Corpo: CW617N
Vitone: CW614N
Ghiera e volantino: plastica

5 CARATTERISTICHE DIMENSIONALI

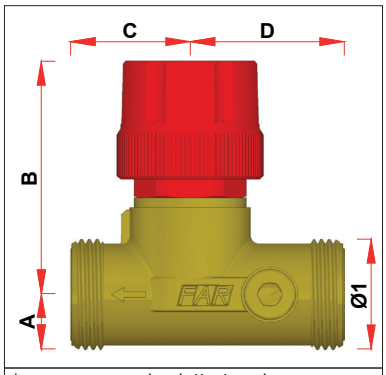

* = con comando elettrotermico

ART. 3085

CODICE	Ø1	A	B	C	D
3085 34	G3/4	13	56 (95*)	28	36
3085 1	G1	17	56 (95*)	28	36